113020 FTL35G/G6 FRY TOP GAS PIASTRA LISCIA TOP

- Fry-top a gas, versione top da 35 cm, con piastra di cottura liscia in acciaio.
- Piastra di cottura orizzontale con spessore di 12 mm.
- Riscaldamento tramite 1 bruciatore tubolare in acciaio da 4 kW.
- Rubinetto valvolato con temperatura massima di 390°C.
- Cruscotto e fianchi in acciaio inox.
- Sistema di accoppiamento moduli con giunti esterni laterali.
- Apparechiatura destinata alla cottura diretta.
- Piastra di cottura ermeticamente saldata al piano di lavoro.
- Accensione tramite dispositivo piezoelettrico.
- Fiamma pilota e termocoppia di sicurezza.
- Canalino con tappo e cassetto rimovibile per la raccolta grassi e liquidi.
- Alzatina paraspruzzi su 3 lati fissa integrata al piano.
- Piedini in plastica H 51 mm.
- Le apparecchiature a gas sono certificate CE dall'Ente tedesco DVGW e hanno superato i più severi test di sicurezza.
- La fornitura dell'apparecchiatura segue i desideri del cliente in termini di ugelli installati, anche in fase di collaudo. La configurazione standard è gas naturale G20. In aggiunta viene fornita una dotazione di ugelli fosse necessaria la conversione in loco.

TECNOINOX Srl si riserva il diritto di apportare, in qualsiasi momento, variazioni anche senza preavviso.

DATI TECNICI

POTENZA TOTALE	4 kW	POTENZA A GAS	4 kW
CONSUMO DI GAS NATURALE	0,42 m³/h	CONSUMO GPL	0.32 kg/h
SUPERFICIE DI COTTURA	34,6x52 cm	TIPO PIASTRA	Liscia
ZONE RISCALDANTI	n° 1	NUMERO DEL CERTIFICATO GAS CE	CE-0085BO0093
DIAMETRO DELL'ALLACCIAMENTO GAS	1/2"G EN10226-1	QUOTA DELL'ALLACCIAMENTO GAS (H)	0 mm
QUOTA DELL'ALLACCIAMENTO GAS (X)	305 mm	QUOTA DELL'ALLACCIAMENTO GAS (Y)	-100 mm
ALTEZZA DEL PIEDINO	51 mm	LARGHEZZA	35 cm
PROFONDITÀ	60 cm	ALTEZZA	30 cm
LARGHEZZA DELL'IMBALLO	78 cm	PROFONDITÀ DELL'IMBALLO	71 cm
ALTEZZA DELL'IMBALLO	55 cm	PESO NETTO	29,0000 kg
PESO LORDO	34,0000 kg	VOLUME	0,30 m³
NOMENCLATURA COMBINATA	84198180	EMISSIONE CALORE LATENTE	1600.0 W
EMISSIONE CALORE SENSIBILE	1400.0 W	EMISSIONE DI UMIDITÀ	2352.0 g/h

ACCESSORI

120591 COPPIA ELEMENTI UNIONE PER FRY TOP GAS
120595 RASCHIETTO PER PULIZIA FRY TOP
120597 RASCHIETTO - KIT LAMA RICAMBIO (10PZ)

TECNOINOX Srl si riserva il diritto di apportare, in qualsiasi momento, variazioni anche senza preavviso.

SCHEMI DI INSTALLAZIONE

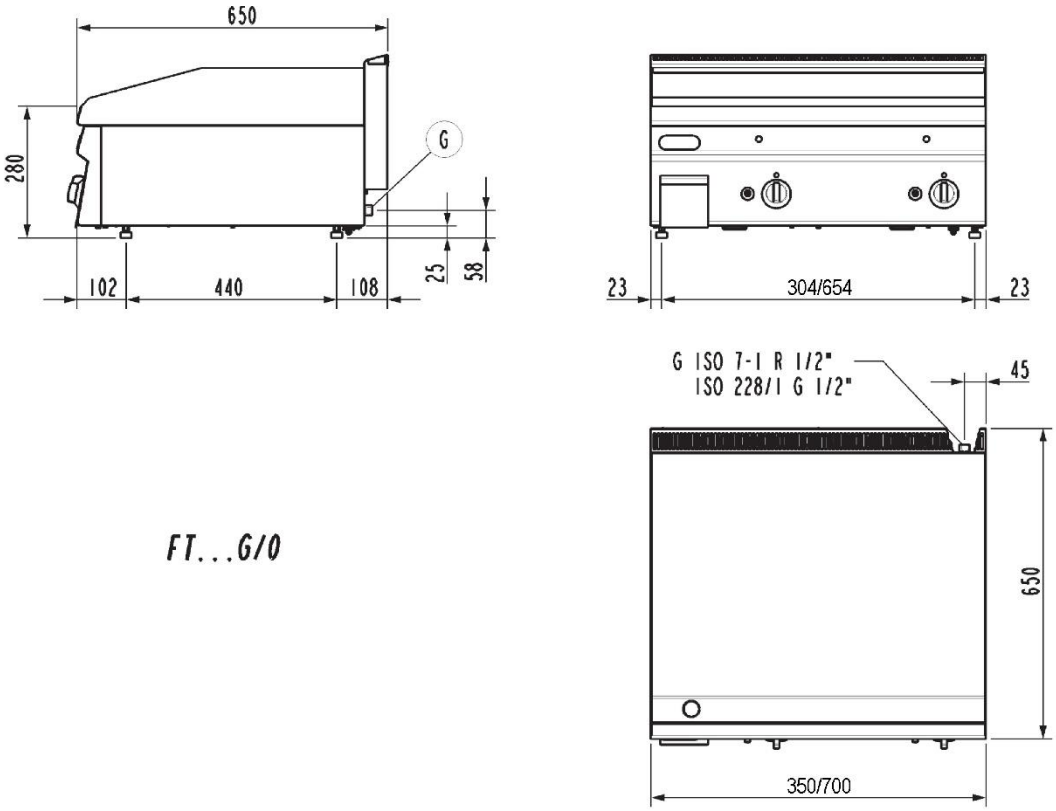

FT...G/0

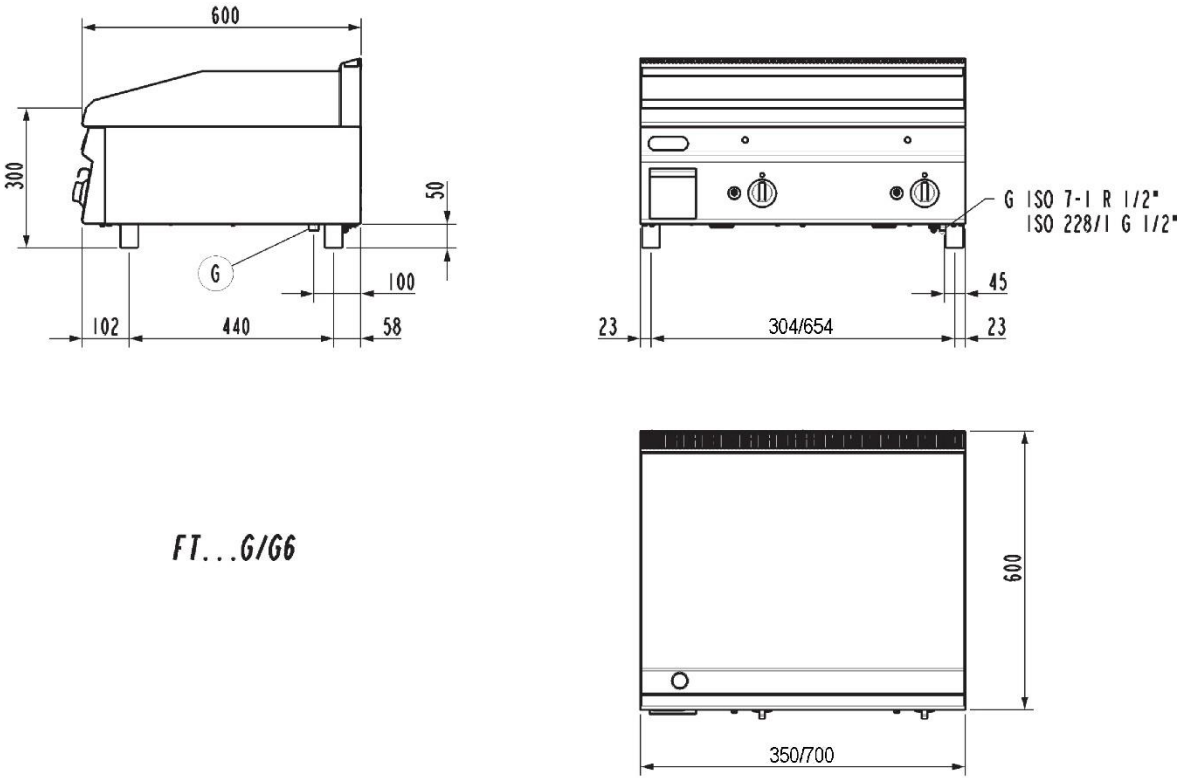

FT...G/G6

G (½"ISO228-1 – G ½" EN 10226-1) = Attacco gas | Gas inlet connection | Gasanschluss | Подсоединение газ | Arrivée gaz | Entrada gas.

Fig.1 | Abb.1 | рис.1 - 5415.680.00