126037 SP35E/0 **SCALDAPATATE ELETTRICO GN2/3 TOP**

- Scaldapatate elettrico GN 2/3, versione top da 35 cm.
- Cruscotto e fianchi in acciaio inox.
- Sistema di accoppiamento moduli con giunti esterni laterali.
- Piano in AISI 304 con finitura Scotch Brite.
- Bacinella estraibile GN 2/3 H 200 mm con falso fondo per lo sgocciolamento dell'olio, entrambi in acciaio inossidabile AISI 304.
- Riscaldamento tramite lampada con resistenza ad infrarossi in fusione di ceramica.
- Regolatore di energia 1-6-Infinito.
- Vano tecnico per facilitare l'allacciamento alla rete elettrica.
- Piedini in plastica gommata regolabili in altezza 15-25 mm

TECNOINOX Srl si riserva il diritto di apportare, in qualsiasi momento, variazioni anche senza preavviso.

DATI TECNICI

POTENZA TOTALE	0,65 kW	POTENZA ELETTRICA	0,65 kW
FREQUENZA	50/60 Hz	TENSIONE	220-240 ~ V
CAPACITÀ DELLA VASCA	GN2/3	DIMENSIONI DELLA VASCA	32,5x35,4x20 cm
SEZIONE MINIMA DEL CAVO DI ALIMENTAZIONE	3 x 1,5 n° - mm^2	TIPO DI CAVO ELETTRICO	H07 RN-F
TIPO DI VASCA	AISI 304	QUOTA DELL'ALLACCIAMENTO GAS (H)	0 mm
QUOTA DELL'ALLACCIAMENTO GAS (X)	297 mm	QUOTA DELL'ALLACCIAMENTO GAS (Y)	-495 mm
ALTEZZA DEL PIEDINO	25 mm	REGOLAZIONE DEL PIEDINO	25/35 mm
GRADO IPX	4	LARGHEZZA	35 cm
PROFONDITÀ	65 cm	ALTEZZA	28 cm
LARGHEZZA DELL'IMBALLO	75 cm	PROFONDITÀ DELL'IMBALLO	46 cm
ALTEZZA DELL'IMBALLO	60 cm	PESO NETTO	14,2000 kg
PESO LORDO	18,2 kg	VOLUME	0,20 m^3
NOMENCLATURA COMBINATA	84198180		

ACCESSORI

120585 ELEMENTO DI UNIONE TECNO60, TECNO65

TECNOINOX Srl si riserva il diritto di apportare, in qualsiasi momento, variazioni anche senza preavviso.

SCHEMI DI INSTALLAZIONE

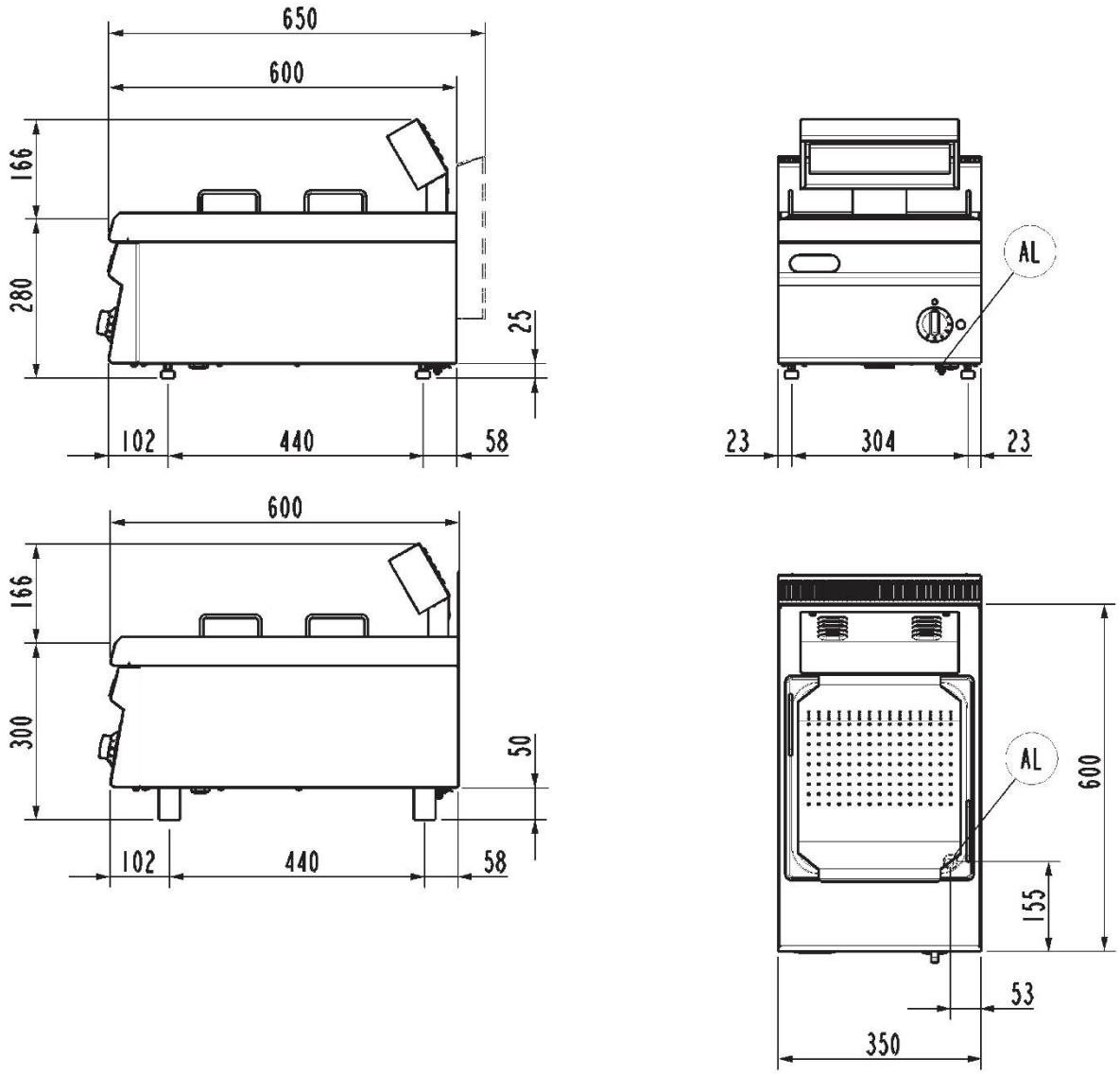

Al = Entrata cavo elettrico | Power supply cable inlet | Netzkabeleingang | Вход электропровода | Entrée câble électrique | Entrada cable eléctrico.

Fig.1 | Abb.1 | рис.1 - 5415.684.00