126047 CP35E/0

CUOCIPASTA ELETTRICO VASCA SINGOLA 23LT GN2/3 FREESTANDING SU VANO CHIUSO - CESTELLI NON INCLUSI

- Cuocipasta elettrico 23 L GN2/3 freestanding su vano chiuso da 35 cm.
- Cruscotto e fianchi in acciaio inox.
- Sistema di accoppiamento moduli con giunti esterni laterali.
- Il cuocipasta è un'apparecchiatura che serve anche per la bollitura di riso, verdure, carni ed altri prodotti.
- La vasca stampata con angoli raggiati è saldata ermeticamente al piano in AISI 304 finitura Scotch Brite.
- Vasca, tubo di scarico e falso fondo in acciaio inossidabile AISI 316 per una resistenza duratura alla corrosione salina.
- Comando carico acqua sul cruscotto con iniettore acqua all'interno della vasca.
- Riscaldamento tramite resistenze elettriche corazzate in lega Incoloy esterne alla vasca.
- Regolatore di energia 0-1-2-3.
- Termostato di sicurezza per protezione della vasca contro le accensioni senza acqua o per evaporazione eccessiva.
- Troppopieno nella parte frontale della vasca per lo scarico degli amidi.
- Scarico sul fondo.
- Cestelli non inclusi.
- Piedini in acciaio inossidabile AISI 304 regolabili in altezza 133/195.
- Vano tecnico per facilitare l'allacciamento alla rete elettrica.

TECNOINOX Srl si riserva il diritto di apportare, in qualsiasi momento, variazioni anche senza preavviso.

DATI TECNICI

POTENZA TOTALE	4,8 kW	POTENZA ELETTRICA	4,8 kW
FREQUENZA	50/60 Hz	TENSIONE	400 3N ~ V
CAPACITÀ DELLA VASCA	23lt	CARICO ACQUA	Iniettore in vasca
DIMENSIONI DELLA VASCA	30,5x34x29 cm	SEZIONE MINIMA DEL CAVO DI ALIMENTAZIONE	5 x 1,5 n° - mm²
TIPO DI CAVO ELETTRICO	H07 RN-F	TIPO DI VASCA	AISI 316
POSIZIONE DELL'ALLACCIAMENTO IDRICO	Fondo	POSIZIONE DELLO SCARICO IDRICO	Fondo
QUOTA DELL'ALLACCIAMENTO ELETTRICO (H)	0 mm	QUOTA DELL'ALLACCIAMENTO ELETTRICO (X)	240 mm
QUOTA DELL'ALLACCIAMENTO ELETTRICO (Y)	-225 mm	DIAMETRO DELL'ALLACCIAMENTO IDRICO	1/2"
QUOTA DELL'ALLACCIAMENTO DELL'ACQUA FREDDA (H)	0 mm	QUOTA DELL'ALLACCIAMENTO DELL'ACQUA FREDDA (X)	240 mm
QUOTA DELL'ALLACCIAMENTO DELL'ACQUA FREDDA (Y)	-170 mm	DIAMETRO DELLO SCARICO	1"
QUOTA DELL'ALLACCIAMENTO DELLO SCARICO (H)	0 mm	QUOTA DELL'ALLACCIAMENTO DELLO SCARICO (X)	120 mm
QUOTA DELL'ALLACCIAMENTO DELLO SCARICO (Y)	-325 mm	ALTEZZA DEL PIEDINO	155 mm
REGOLAZIONE DEL PIEDINO	155/250 mm	GRADO IPX	4
LARGHEZZA	35 cm	PROFONDITÀ	65 cm
ALTEZZA	85 cm	LARGHEZZA DELL'IMBALLO	75 cm
PROFONDITÀ DELL'IMBALLO	41 cm	ALTEZZA DELL'IMBALLO	118 cm
PESO NETTO	38,5 kg	PESO LORDO	46,5 kg
VOLUME	0,36 m³	NOMENCLATURA COMBINATA	84198180
EMISSIONE CALORE LATENTE	960.0 W	EMISSIONE CALORE SENSIBILE	168.0 W
EMISSIONE DI UMIDITÀ	1411.2 g/h		

ACCESSORI

120620 CESTELLO 2 PZ PER GN1/3 PER CUOCIPASTA - DIM. CM (29X16X20H)
120625 CESTELLO 4 PZ PER GN1/6 PER CUOCIPASTA - DIM. CM (14X14X20H)
120635 CESTELLO 1 PZ PER GN2/3 PER CUOCIPASTA - DIM. CM (29X29X20H)
120652 COPERCHIO GN2/3 PER CUOCIPASTA
120660 CESTELLO 1 X GN1/3 + 2 X GN1/6 PER CUOCIPASTA- DIM. CM (29X16X20H) (14X14X20H)
120700 CESTELLO 2 X GN2/6 PER CUOCIPASTA - DIM. CM (14.5X29X20H)

TECNOINOX Srl si riserva il diritto di apportare, in qualsiasi momento, variazioni anche senza preavviso.

SCHEMI DI INSTALLAZIONE

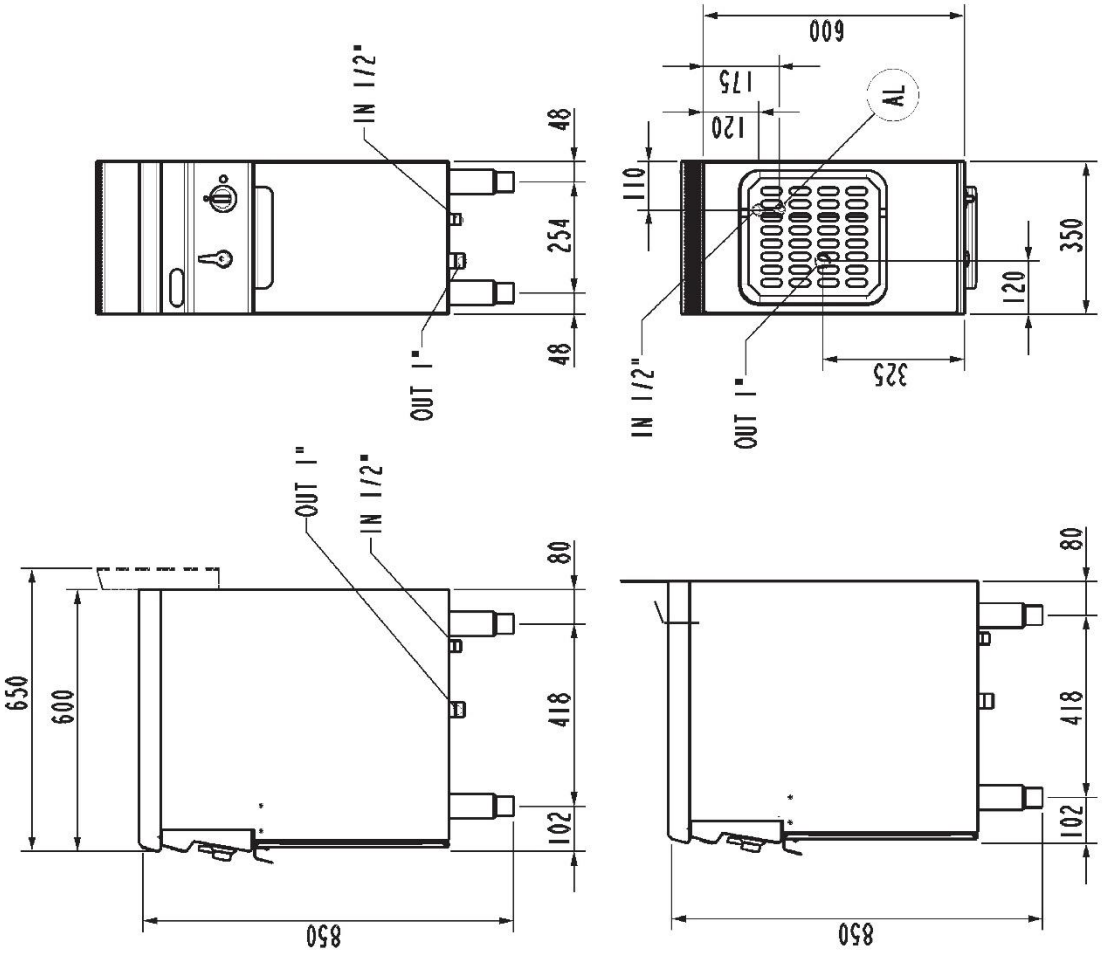

IN	Attacco alimentazione acqua	ø 1/2"
OUT	Attacco scarico vasca	ø 1"
IN	Water inlet connection	ø 1/2"
OUT	Water drain connection	ø 1"
IN	Wasseranschluß	ø 1/2"
OUT	Wasserauslaufanschluß	ø 1"
IN	Entrée eau	ø 1/2"
OUT	Ecculement eau	ø 1"

Al = Entrata cavo elettrico | Power supply cable inlet | Netzkabeleingang | Вход электропровода | Entrée câble électrique | Entrada cable eléctrico.

Fig.1 | Abb.1 | рис.1 - 5415.690.00