313074 P81FIG9

PENTOLA GAS INDIRETTA 100LT VASCA IN ACCIAIO INOX AISI 316 FREESTANDING

- Pentola gas indiretta con capacità vasca 100 L.
- Le pentole a riscaldamento indiretto sono indicate sia per la cottura di alimenti densi o gelatinosi. che per le cotture ad immersione.
- Pareti della vasca in acciaio inossidabile AISI 304 e fondo in AISI 316 dello spessore di 2 mm.
- Intercapedine dotata di manometro pressione, valvola di sicurezza 0,5 bar e tappo per il carico dell'acqua distillata.
- Piano di lavoro in acciaio inox AISI 304 con spessore 2mm e finitura Scotch Brite con sistema di giunzione interno.
- Cruscotto e fianchi in acciaio inox AISI 304.
- Riscaldamento tramite bruciatori tubolari in acciaio inossidabile ad alto rendimento termico.
- L'alimentazione del gas al bruciatore è regolata da un rubinetto valvolato.
- Gestione della temperatura con 3 livelli di potenza.
- Accensione piezoelettrica.
- Fiamma pilota e termocoppia di sicurezza.
- Coperchio in acciaio inossidabile, incernierato e bilanciato a molla in tutte le posizione di apertura con impugnatura atermica.
- Rubinetto miscelatore per carico acqua calda/fredda fissato sulla parte posteriore del piano di lavoro.
- Rubinetto di scarico vasca in ottone cromato con impugnatura atermica.
- Piedini in AISI 304 regolabili in altezza 133/195 mm.
- Le apparecchiature a gas sono certificate CE dall'Ente tedesco DVGW e hanno superato i più severi test di sicurezza.
- La fornitura dell'apparecchiatura segue i desideri del cliente in termini di ugelli installati, anche in fase di collaudo. La configurazione standard è gas naturale G20. In aggiunta viene fornita una dotazione di ugelli fosse necessaria la conversione in loco.

TECNOINOX Srl si riserva il diritto di apportare, in qualsiasi momento, variazioni anche senza preavviso.

DATI TECNICI

POTENZA TOTALE	21 kW	POTENZA A GAS	21 kW
CAPACITÀ DELLA VASCA	100lt	CONSUMO DI GAS NATURALE	2,22 m³/h
CONSUMO GPL	1.65 kg/h	DIMENSIONI DELLA VASCA	Ø60xh41,5 cm
RISCALDAMENTO	Indiretto	TIPO DI VASCA	AISI 316
NUMERO DEL CERTIFICATO GAS CE	CE-0085AU0433	POSIZIONE DELL'ALLACCIAMENTO IDRICO	Fondo
DIAMETRO DELL'ALLACCIAMENTO GAS	1/2"G EN10226-1	DIAMETRO DELL'ALLACCIAMENTO IDRICO	0,393701"
GRADO IPX	4	LARGHEZZA	80 cm
PROFONDITÀ	90 cm	ALTEZZA	90 cm
LARGHEZZA DELL'IMBALLO	107 cm	PROFONDITÀ DELL'IMBALLO	87,0 cm
ALTEZZA DELL'IMBALLO	118 cm	PESO NETTO	144 kg
PESO LORDO	166 kg	VOLUME	1,11 m³
NOMENCLATURA COMBINATA	84198180		

ACCESSORI

399511 CESTO DOPPIO PASTA PER PENTOLA 100LT - DIAMETRO FORI 3MM - 0.12 IN
399512 CESTO DOPPIO VERDURE 100LT - DIAMETRO FORI 5MM - 0,20 INCH
399573 COPPIA ELEMENTI DI CHIUSURA PER BASI E TOP L=90CM
399576 SISTEMA CARICO AUTOMATICO INTERCAPEDINE+ ACCENSIONE ELETTRICA

TECNOINOX Srl si riserva il diritto di apportare, in qualsiasi momento, variazioni anche senza preavviso.

SCHEMI DI INSTALLAZIONE

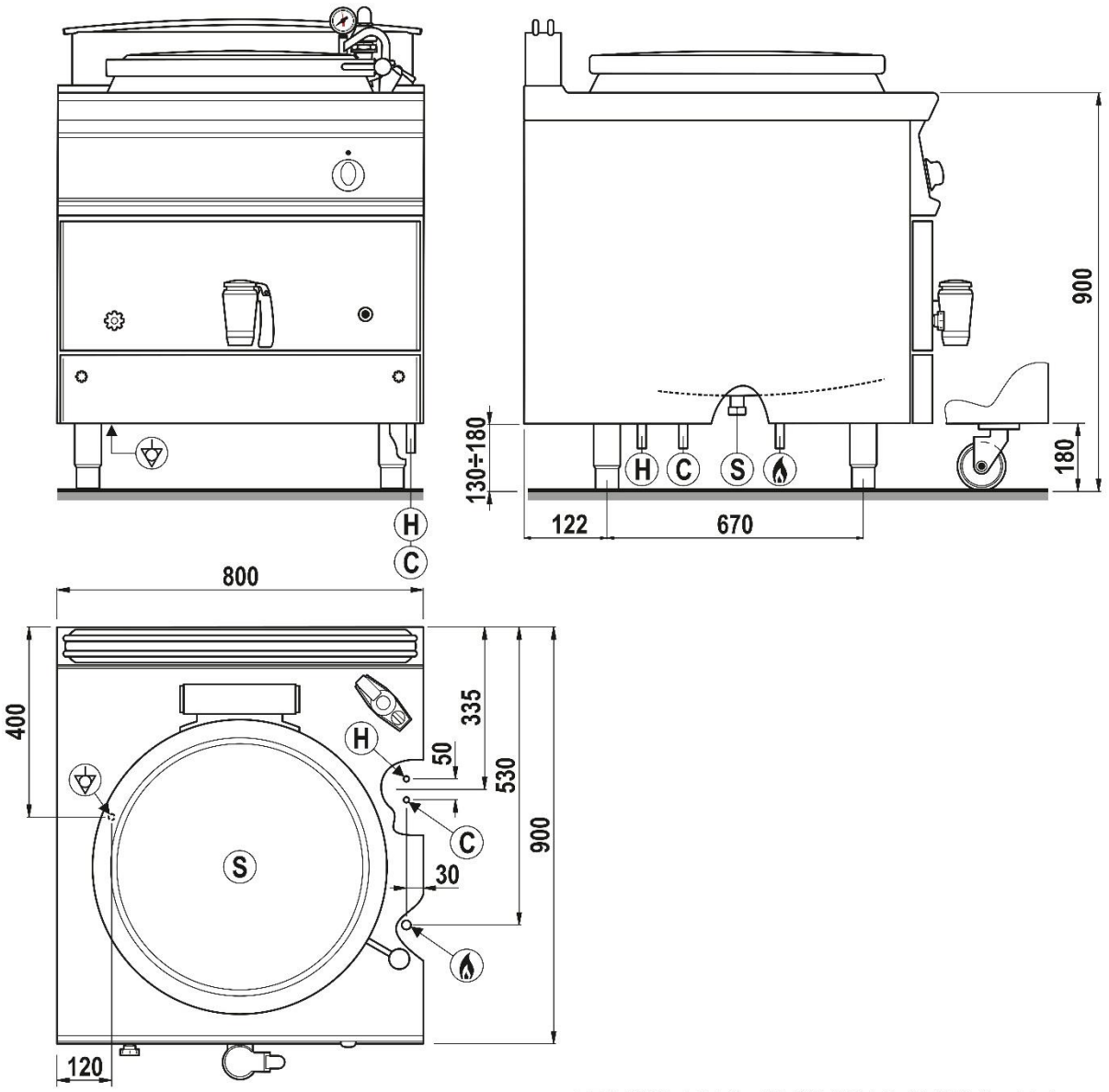

: EN 10226-1 R 1/2 – EN ISO 228-1 G 1/2 (DK) Gas inlet
: Equipotential connection
H: Hot water inlet Ø10 mm
C: Cold water inlet Ø10 mm
S: Cavity discharge (closed)

Fig.1 | Abb.1 | рис.1 - 09.04.2021 - 5415.644.00