316093 P81FIE9

PENTOLA ELETTRICA INDIRETTA 100LT VASCA IN ACCIAIO INOX AISI 316 FREESTANDING

- Pentola elettrica riscaldamento indiretto con capacità vasca 100 L.
- Piano di lavoro in acciaio inox AISI 304 con spessore 2mm e finitura Scotch Brite con sistema di giunzione interno.
- Cruscotto e fianchi in acciaio inox AISI 304.
- Le pentole a riscaldamento indiretto sono indicate sia per la cottura di alimenti densi o gelatinosi, che per le cotture ad immersione.
- Pareti della vasca in acciaio inossidabile AISI 304 e fondo in AISI 316 dello spessore di 2 mm.
- Riscaldamento tramite resistenze elettriche corazzate in lega Incoloy situate all'interno dell'intercapedine.
- Intercapedine dotata di manometro pressione, valvola di sicurezza 0,5 bar e tappo per il carico dell'acqua distillata.
- L'apparecchiatura è dotata di un selettore a tre posizioni.
- Termostato di lavoro che permette di regolare la temperatura all'interno della vasca di cottura 0-40-60-80-100°C.
- Lampada verde che indica la presenza di tensione.
- Lampada arancione che indica che le resistenze sono in riscaldamento.
- Termostato di sicurezza che interrompe automaticamente il funzionamento in caso di guasto.
- Coperchio in acciaio inossidabile, incernierato e bilanciato a molla in tutte le posizione di apertura con impugnatura atermica.
- Rubinetto miscelatore per carico acqua calda/fredda fissato sulla parte posteriore del piano di lavoro.
- Rubinetto di scarico vasca in ottone cromato con impugnatura atermica su panello frontale.
- Piedini in AISI 304 regolabili in altezza 133/195 mm.

TECNOINOX Srl si riserva il diritto di apportare, in qualsiasi momento, variazioni anche senza preavviso.

DATI TECNICI

POTENZA TOTALE	16 kW	POTENZA ELETTRICA	16 kW
FREQUENZA	50/60 Hz	TENSIONE	380-415 3N~ V
CAPACITÀ DELLA VASCA	100lt	DIMENSIONI DELLA VASCA	Ø60xh41,5 cm
RISCALDAMENTO	Indiretto	SEZIONE MINIMA DEL CAVO DI ALIMENTAZIONE	5 x 6 n° - mm^2
TIPO DI CAVO ELETTRICO	H07 RN-F	TIPO DI VASCA	AISI 316
POSIZIONE DELL'ALLACCIAMENTO IDRICO	Fondo	DIAMETRO DELL'ALLACCIAMENTO IDRICO	0,393701"
GRADO IPX	4	LARGHEZZA	80 cm
PROFONDITÀ	90 cm	ALTEZZA	90 cm
LARGHEZZA DELL'IMBALLO	107 cm	PROFONDITÀ DELL'IMBALLO	88 cm
ALTEZZA DELL'IMBALLO	118 cm	PESO NETTO	144,0000 kg
PESO LORDO	167 kg	VOLUME	1,11 m^3
NOMENCLATURA COMBINATA	84198180		

ACCESSORI

399511 CESTO DOPPIO PASTA PER PENTOLA 100LT - DIAMETRO FORI 3MM - 0.12 IN
399512 CESTO DOPPIO VERDURE 100LT - DIAMETRO FORI 5MM - 0,20 INCH
399573 COPPIA ELEMENTI DI CHIUSURA PER BASI E TOP L=90CM
399575 SISTEMA DI CARICO ACQUA AUTOMATICO

TECNOINOX Srl si riserva il diritto di apportare, in qualsiasi momento, variazioni anche senza preavviso.

SCHEMI DI INSTALLAZIONE

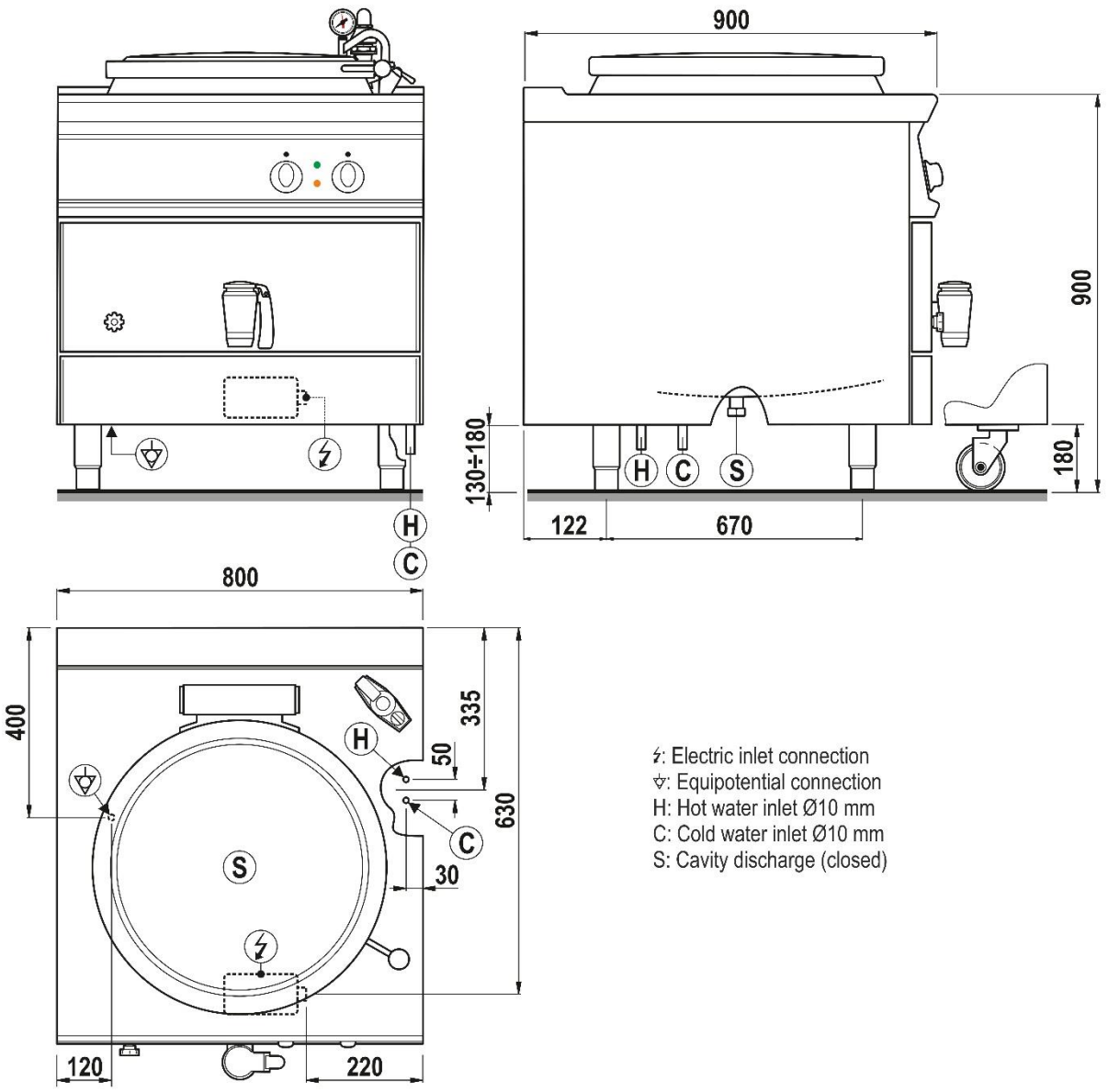

Fig.1 | Abb.1 | рис.1 - 09.04.2021 - 5415.643.00