316203

CPD8FE9N

CUOCIPASTA ELETTRICO VASCA DOPPIA 40+40LT GN1/1 FREESTANDING SU VANO CHIUSO A CONTROLLO ELETTRONICO - CESTELLI NON INCLUSI

- Cuocipasta elettrico con controllo elettronico 40+40 L GN1/1 con 2 vasche freestanding su vano chiuso da 80 cm.
- Potenza: 2x8,4 kW.
- Piano di lavoro in acciaio inox AISI 304 con spessore 2mm e finitura Scotch Brite con sistema di giunzione interno.
- Cruscotto e fianchi in acciaio inox AISI 304.
- Il cuocipasta è un'apparecchiatura che serve per la bollitura di riso, verdure, carni ed altri prodotti.
- Il controllo elettronico permette di ottenere una una precisa temperatura in vasca e permette di effettuare cotture sottovuoto in busta da 50 a 75°C.
- I programmi di cottura possono essere memorizzati con conseguente standardizzazione delle ricette.
- Piano di lavoro stampato al quale è saldata emerticamente la vasca stampata con angoli raggiati, invaso antitraboccamento ed ampia zona di espansione schiume.
- Vasca, tubo di scarico e falso fondo in acciaio inossidabile AISI 316 per una resistenza duratura alla corrosione salina.
- Riscaldamento tramite resistenze ad infrarossi all'esterno della vasca di cottura per una più facile pulibilità e durevolezza.
- Termostato di sicurezza per protezione della vasca contro le accensioni senza acqua o per evaporazione eccessiva.
- Erogatore acqua nella parte posteriore del piano di lavoro.
- Troppopieno per lo scarico dell'amido nella parte frontale della vasca.
- Scarico sul fondo.
- Vano tecnico per un facile allacciamento alla rete elettrica.
- Cestelli non inclusi.
- Piedini in acciaio inossidabile AISI 304 regolabili in altezza 133/195.

TECNOINOX Srl si riserva il diritto di apportare, in qualsiasi momento, variazioni anche senza preavviso.

DATI TECNICI

Potenza totale	16,8 kW	Potenza elettrica	16,8 kW
Frequenza	50/60 Hz	Tensione	380-415 3N~ V
Capacità della vasca	40lt+40lt	Carico acqua	Erogatore sul ripiano
Dimensioni della vasca	51x30,5x31 cm	Sezione minima del cavo di alimentazione	5 x 6 n° - mm^2
Tipo di cavo elettrico	H07 RN-F	Tipo di vasca	AISI 316
Posizione dell'allacciamento idrico	Fondo	Posizione dello scarico idrico	Fondo
Quota dell'allacciamento elettrico (Y)	-672 mm	Diametro dell'allacciamento idrico	1/2"
Quota dell'allacciamento dell'acqua fredda (H)	0 mm	Quota dell'allacciamento dell'acqua fredda (X)	224 mm
Quota dell'allacciamento dell'acqua fredda (Y)	-620 mm	Diametro dello scarico	1"
Quota dell'allacciamento dello scarico (H)	0 mm	Quota dell'allacciamento dello scarico (X)	294 ÷ 694 mm
Quota dell'allacciamento dello scarico (Y)	-620 mm	Altezza del piedino	133 mm
Regolazione del piedino	133/195 mm	Grado IPX	4
Larghezza	80 cm	Profondità	90 cm
Altezza	90 cm	Larghezza dell'imballo	87 cm
Profondità dell'imballo	101 cm	Altezza dell'imballo	113 cm
Peso netto	95,2 kg	Peso lordo	107,2 kg
Volume	0,99 m^3	Nomenclatura combinata	84198180
Emissione calore latente	3360.0 W	Emissione calore sensibile	588.0 W
Emissione di umidità	4939.2 g/h		

ACCESSORI

120650 COPERCHIO GN1/1
319010 TAMPONAMENTO POSTERIORE PER VANO L=80CM
399504 CESTELLO 3 X GN1/3 PER CUOCIPASTA - DIM. CM (29X16X20H)
399505 CESTELLO 1 X GN1/3 + 2 X GN2/6 PER CUOCIPASTA - DIM. CM (29X16X20H)
399506 CESTELLO 2 X GN1/3 + 2 X GN1/6 PER CUOCIPASTA - DIM. CM (29X16X20H) (14X14X20H)
399507 CESTELLO 1 X GN1/3 + 4 X GN1/6 PER CUOCIPASTA - DIM. CM (29X16X20H) (14X14X20H)
399508 CESTELLO 1 X GN1/3 + 1 X GN2/3 PER CUOCIPASTA - DIM. CM (29X16X20H) (29X29X20H)
399548 CESTELLO 6 X GN1/6 PER CUOCIPASTA - DIM. CM (14X14X20H)
399553 CESTELLO 2 X GN1/2 PER CUOCIPASTA - DIM. CM (29X24X20H)
399572 CESTELLO GN1/1 PER CUOCIPASTA - DIM. CM (49X29X20H)
399573 COPPIA ELEMENTI DI CHIUSURA PER BASI E TOP L=90CM

TECNOINOX Srl si riserva il diritto di apportare, in qualsiasi momento, variazioni anche senza preavviso.

SCHEMI DI INSTALLAZIONE

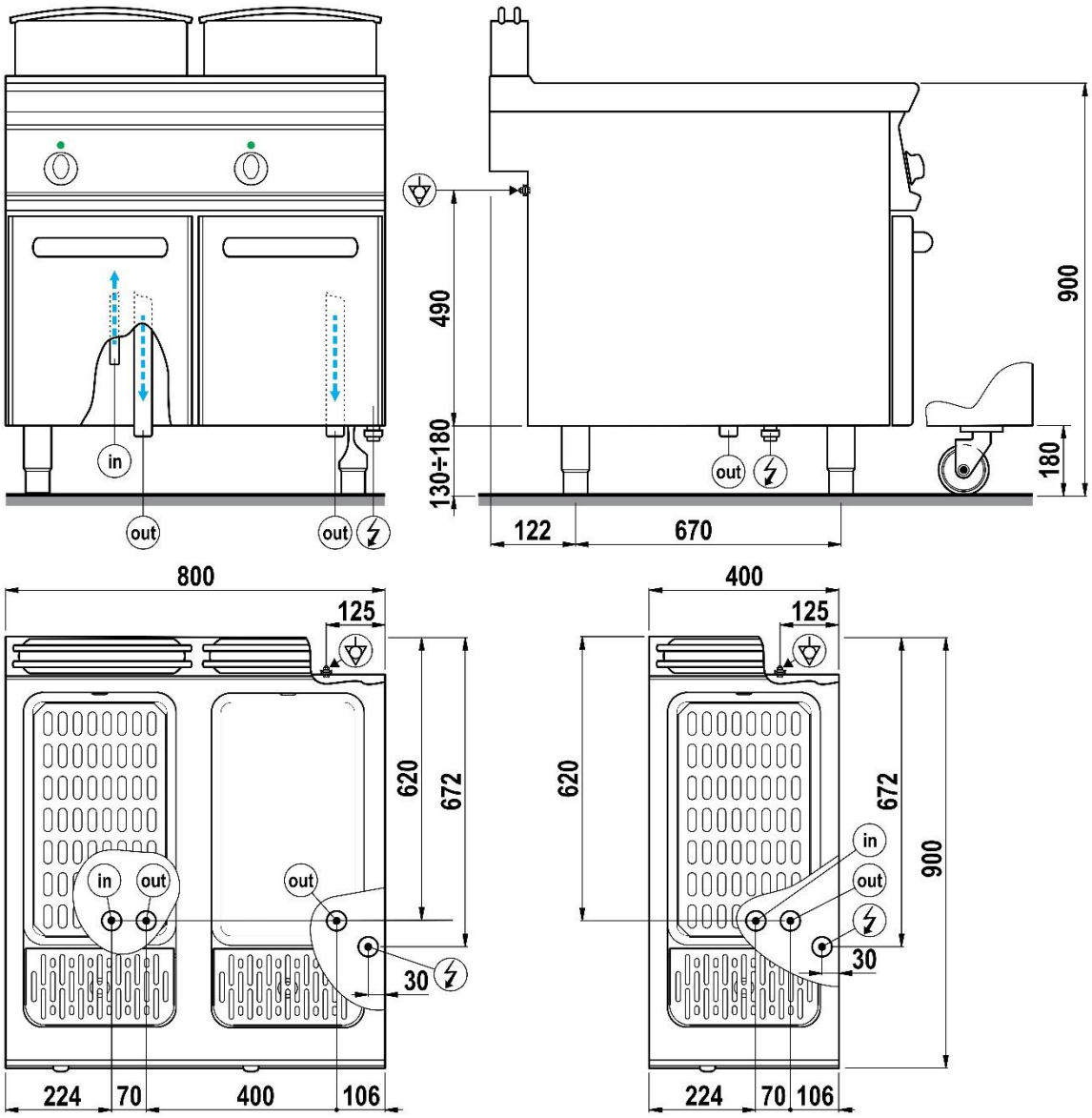

Fig.1 | Abb.1 | рис.1 - 5415.639.00