333112 GD4FG9

GRILL À GAZ AVEC EAU ET GRILLE EN FONTE FREESTANDING SUR COMPARTIMENT FERMÉ

- Grille à gaz à eau freestanding sur compartiment fermé de 40 cm.
- Puissance : 11 kW.
- Plan de travail en acier inox AISI 304 d'une épaisseur 2mm et finition Scotch Brite, avec système de jonction interne.
- Bandeau de commandes et tiroir en acier inox AISI 304.
- Grille de cuisson en fonte avec double position inclinée et horizontale. Modules double face pour la cuisson de viande d'un côté et poisson et légumes de l'autre.
- Chauffage au moyen de brûleurs tubulaires en acier inoxydable AISI 304.
- Allumage piézo-électrique.
- Flamme pilote et thermocouple de sécurité.
- Réglage du chauffage au moyen d'une vanne avec robinet.
- Tuiles de protection des brûleurs en acier inoxydable AISI 316.
- Tiroir sous les brûleurs pour contenir l'eau à double fonction : récupération des graisses et des résidus de cuisson pour un nettoyage facile et évaporation de l'eau qui permet une cuisson délicate des produits.
- Rehausse anti-éclaboussures sur 3 côtés amovibles fournie.
- Compartiment technique pour faciliter le raccordement au réseau à gaz.
- Pieds en acier inoxydable AISI 304 réglables en hauteur 133/195.
- Les appareils à gaz sont certifiés CE par l'Organisme allemand DVGW et ont passé les tests de sécurité les plus stricts.
- La fourniture du matériel suit les souhaits du client en termes de injecteurs installées, même pendant la phase de test. La configuration standard est le gaz naturel G20. De plus, des injecteurs de rechange sont fournis si une conversion sur site sera nécessaire..

TECNOINOX Srl se réserve le droit d'apporter des modifications à tout moment, même sans préavis.

DONNÉES TECHNIQUES

PUISSANCE TOTALE	11 kW	PUISSANCE À GAZ	11 kW
CONSOMMATION DE GAZ NATUREL	1,26 m³/h	CONSOMMATION DE GAZ GPL	0.87 kg/h
SURFACE DE CUISSON	27,5x59 cm	TYPE DE GRILLE	Fonte
NUMÉRO DU CERTIFICAT GAZ CE	CE-0085BO0098	DIAMÈTRE DU RACCORD DE GAZ	3/4"G EN10226-1
HAUTEUR DU RACCORDEMENT DU GAZ (H)	0 mm	HAUTEUR DU RACCORDEMENT DU GAZ (X)	366 mm
HAUTEUR DU RACCORDEMENT DU GAZ (Y)	-671 mm	HAUTEUR DU PIED	133 mm
RÉGLAGE DU PIED	133/195 mm	LARGEUR	40 cm
PROFONDEUR	90 cm	HAUTEUR	90 cm
LARGEUR DE L'EMBALLAGE	100,0 cm	PROFONDEUR DE L'EMBALLAGE	46,0 cm
HAUTEUR DE L'EMBALLAGE	115,0 cm	POIDS NET	69,6000 kg
POIDS BRUT	80 kg	VOLUME	0,5300 m³
NOMENCLATURE COMBINÉE	84198180	ÉMISSION DE CHALEUR LATENTE	2200.0 W
ÉMISSION DE CHALEUR SENSIBLE	7920.0 W	ÉMISSION D'HUMIDITÉ	3234.0 g/h

ACCESSOIRES

319009 PANNEAU DE COMPENSATION ARRIÈRE POUR COMPARTIMENT L=40CM
399573 PAIRE D'ÉLÉMENTS DE FERMETURE POUR BASE ET TOP L=90CM

TECNOINOX Srl se réserve le droit d'apporter des modifications à tout moment, même sans préavis.
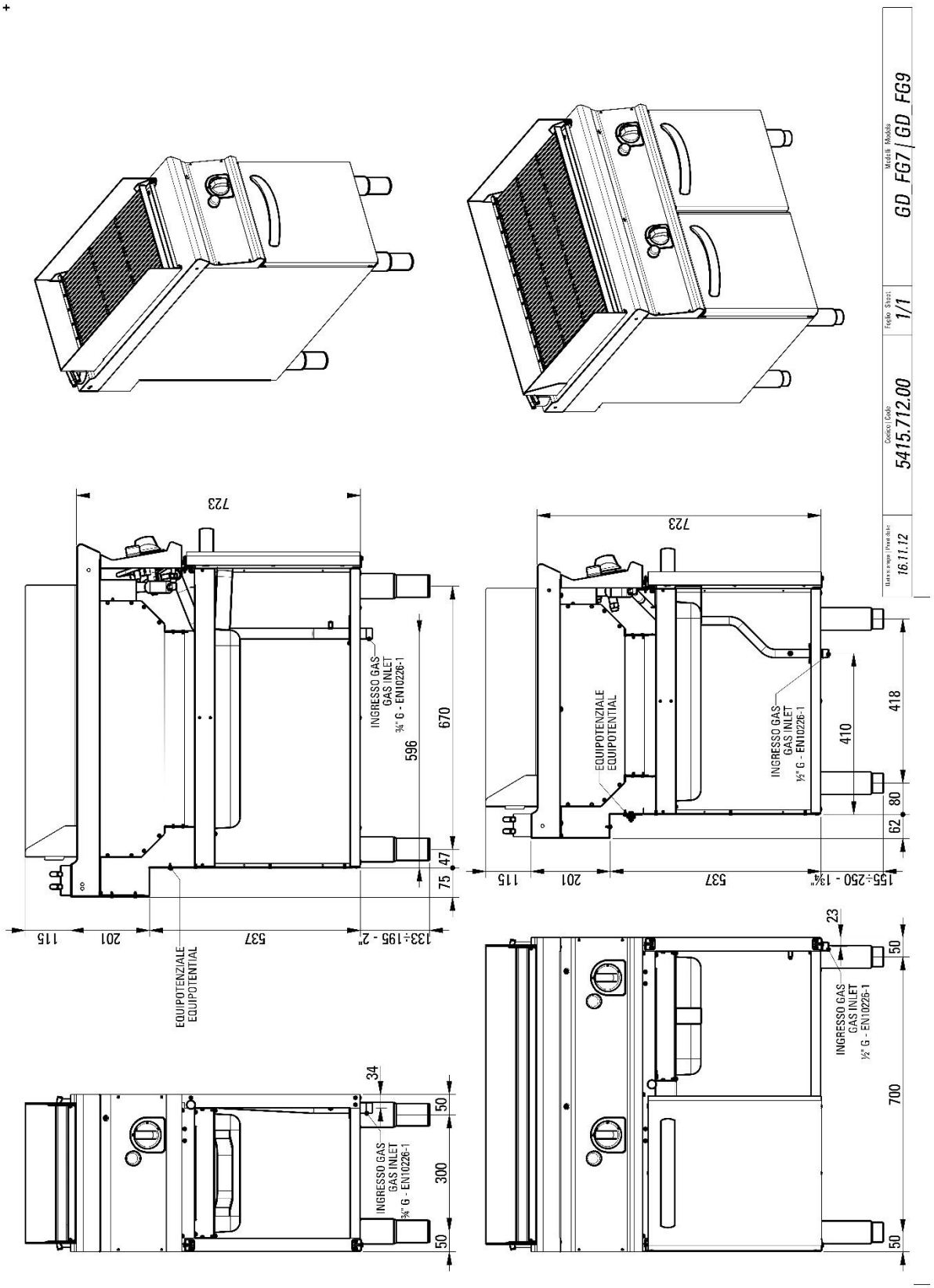
DIAGRAMMES D'INSTALLATION