333113 GD8FG9

GRIGLIA GAS CON ACQUA E GRIGLIA IN GHISA FREESTANDING SU VANO CHIUSO

- Griglia a gas con acqua freestanding su vano chiuso da 80 cm.
- 2 zone indipendenti di cottura.
- Potenza: 2x11 kW.
- Piano di lavoro in acciaio inox AISI 304 con spessore 2mm e finitura Scotch Brite con sistema di giunzione interno.
- Cruscotto e fianchi in acciaio inox AISI 304.
- Griglia di cottura in ghisa con doppia posizione inclinata e orizzontale. Moduli double face per la cottura di carne da un lato e pesce e verdure dall'altro.
- Riscaldamento tramite bruciatori tubolari in acciaio inossidabile AISI 304.
- Accensione piezoelettrica.
- Fiamma pilota e termocoppia di sicurezza.
- Regolazione del riscaldamento tramite valvola con rubinetto.
- Tegolini di schermatura dei bruciatori in acciaio inossidabile AISI 316.
- Cassetto sotto i bruciatori per il contenimento dell'acqua con doppia funzione: raccolta di grassi e residui di cottura per una facile pulizia e l'evaporazione dell'acqua consente una cottura delicata dei prodotti.
- In dotazione alzatina paraspruzzi su 3 lati rimovibile.
- Vano tecnico per un facile allacciamento alla rete gas.
- Piedini in acciaio inossidabile AISI 304 regolabili in altezza 133/195.
- Le apparecchiature a gas sono certificate CE dall'Ente tedesco DVGW e hanno superato i più severi test di sicurezza.
- La fornitura dell'apparecchiatura segue i desideri del cliente in termini di ugelli installati, anche in fase di collaudo. La configurazione standard è gas naturale G20. In aggiunta viene fornita una dotazione di ugelli fosse necessaria la conversione in loco.

TECNOINOX Srl si riserva il diritto di apportare, in qualsiasi momento, variazioni anche senza preavviso.

DATI TECNICI

POTENZA TOTALE	22 kW	POTENZA A GAS	22 kW
CONSUMO DI GAS NATURALE	2,53 m³/h	CONSUMO GPL	1.73 kg/h
SUPERFICIE DI COTTURA	67x59 cm	TIPO DI GRIGLIA	Ghisa
NUMERO DEL CERTIFICATO GAS CE	CE-0085BO0098	DIAMETRO DELL'ALLACCIAMENTO GAS	3/4"G EN10226-1
QUOTA DELL'ALLACCIAMENTO GAS (H)	0 mm	QUOTA DELL'ALLACCIAMENTO GAS (X)	777 mm
QUOTA DELL'ALLACCIAMENTO GAS (Y)	-671 mm	ALTEZZA DEL PIEDINO	133 mm
REGOLAZIONE DEL PIEDINO	133/195 mm	GRADO IPX	4
LARGHEZZA	80 cm	PROFONDITÀ	90 cm
ALTEZZA	90 cm	LARGHEZZA DELL'IMBALLO	86,0 cm
PROFONDITÀ DELL'IMBALLO	100,0 cm	ALTEZZA DELL'IMBALLO	112 cm
PESO NETTO	119,0000 kg	PESO LORDO	133 kg
VOLUME	0,9900 m³	NOMENCLATURA COMBINATA	84198180
EMISSIONE CALORE LATENTE	4400.0 W	EMISSIONE CALORE SENSIBILE	15840.0 W
EMISSIONE DI UMIDITÀ	6468.0 g/h		

ACCESSORI

319010 TAMPONAMENTO POSTERIORE PER VANO L=80CM
399573 COPPIA ELEMENTI DI CHIUSURA PER BASI E TOP L=90CM

TECNOINOX Srl si riserva il diritto di apportare, in qualsiasi momento, variazioni anche senza preavviso.
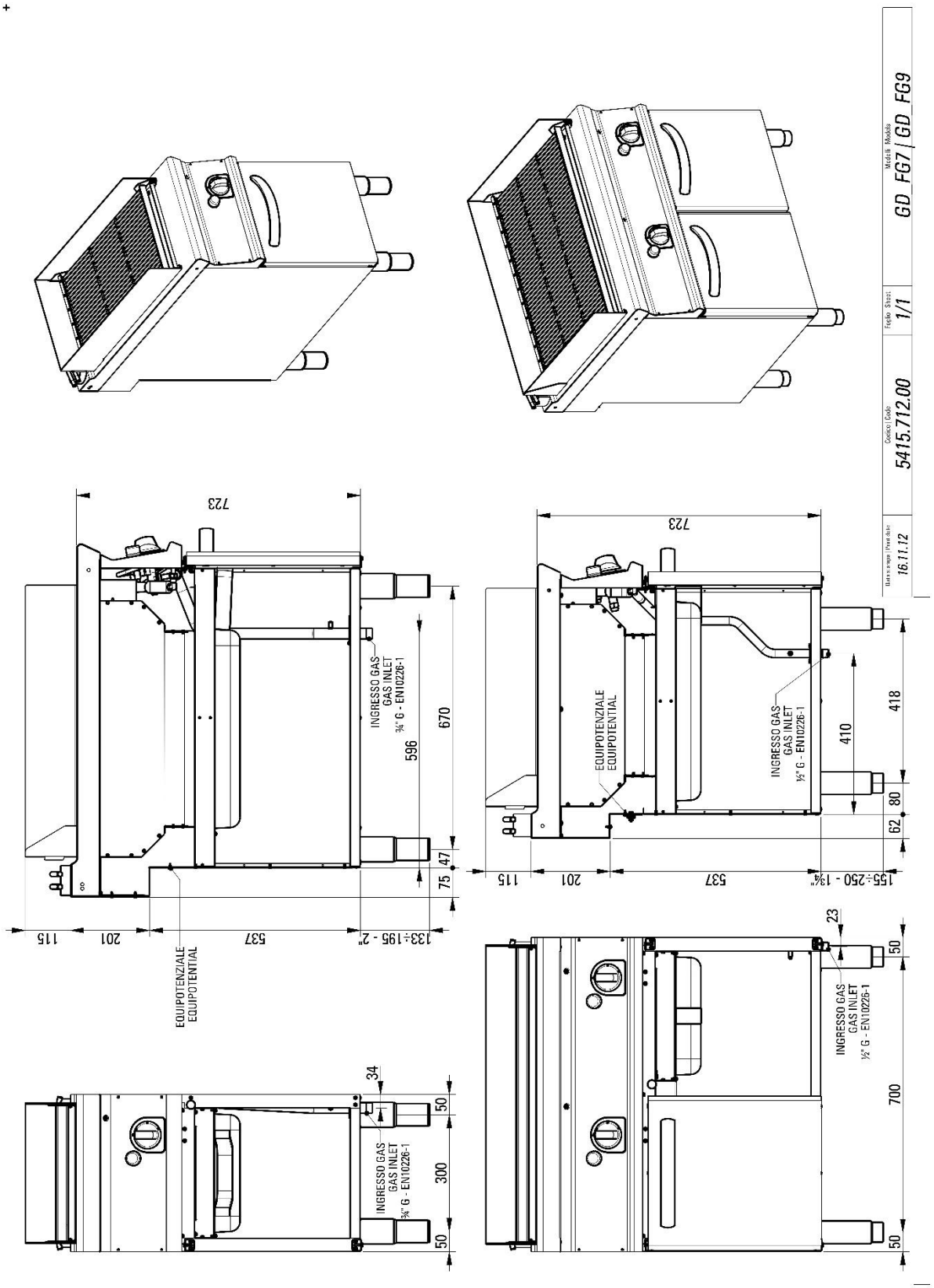
SCHEMI DI INSTALLAZIONE