713049 GD4FG7

GRIGLIA GAS CONCQUA E GRIGLIA IN GHISA FREESTANDING SU VANO CHIUSO

- Griglia a gas con acqua freestanding su vano chiuso da 40 cm.
- Potenza: 8 kW.
- Piano di lavoro in acciaio inox AISI 304 e finitura Scotch Brite con sistema di giunzione interno.
- Cruscotto e fianchi in acciaio inox AISI 304.

TECNOINOX Srl si riserva il diritto di apportare, in qualsiasi momento, variazioni anche senza preavviso.

DATI TECNICI

POTENZA TOTALE	8 kW	POTENZA A GAS	8 kW
CONSUMO DI GAS NATURALE	0,84 m³/h	CONSUMO GPL	0.63 kg/h
SUPERFICIE DI COTTURA	33x45 cm	TIPO DI GRIGLIA	Ghisa
NUMERO DEL CERTIFICATO GAS CE	CE-0085BO0098	DIAMETRO DELL'ALLACCIAMENTO GAS	1/2"G EN10226-1
QUOTA DELL'ALLACCIAMENTO GAS (H)	0 mm	QUOTA DELL'ALLACCIAMENTO GAS (X)	366 mm
QUOTA DELL'ALLACCIAMENTO GAS (Y)	-472 mm	ALTEZZA DEL PIEDINO	155 mm
REGOLAZIONE DEL PIEDINO	155/250 mm	LARGHEZZA	40 cm
PROFONDITÀ	70 cm	ALTEZZA	90 cm
LARGHEZZA DELL'IMBALLO	81,0 cm	PROFONDITÀ DELL'IMBALLO	47,0 cm
ALTEZZA DELL'IMBALLO	116 cm	PESO NETTO	52,0000 kg
PESO LORDO	67,0000 kg	VOLUME	0,44 m³
NOMENCLATURA COMBINATA	84198180	EMISSIONE CALORE LATENTE	1600.0 W
EMISSIONE CALORE SENSIBILE	5760.0 W	EMISSIONE DI UMIDITÀ	2352.0 g/h

ACCESSORI

719004 TAMPONAMENTO POSTERIORE TECNO74 PER ELEMENTI FREESTANDING L=40CM
799503 TAMPONAMENTO LATERALE PER MODULO FREESTANDING
799506 COPPIA ELEMENTI DI CHIUSURA L=70CM

TECNOINOX Srl si riserva il diritto di apportare, in qualsiasi momento, variazioni anche senza preavviso.
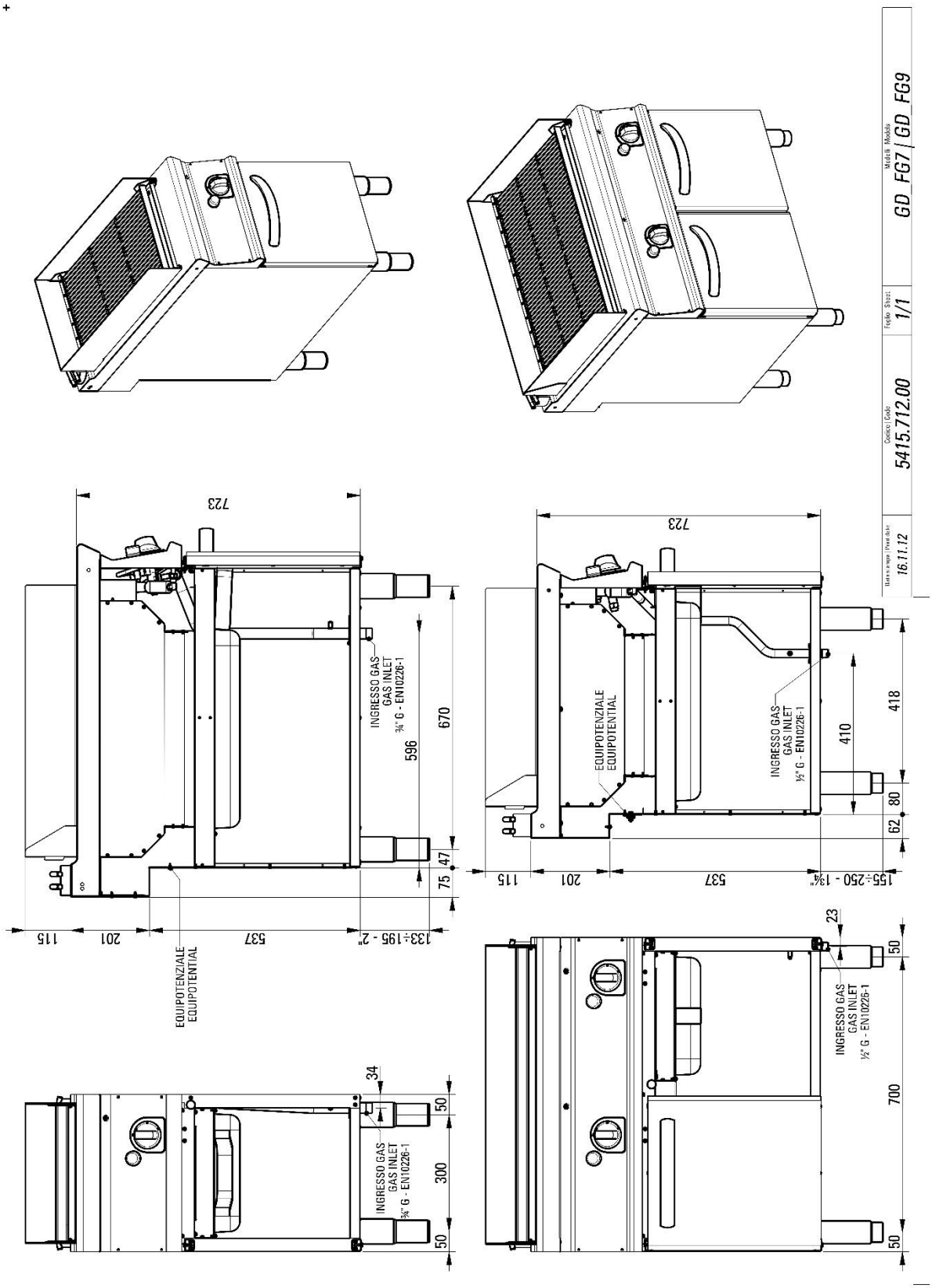
SCHEMI DI INSTALLAZIONE