713050 GD8FG7

GRIGLIA GAS CONCQUA E GRIGLIA IN GHISA FREESTANDING SU VANO CHIUSO

- Griglia a gas con acqua freestanding su vano chiuso da 80 cm.
- 2 zone indipendenti di cottura.
- Potenza: 2x8 kW.
- Piano di lavoro in acciaio inox AISI 304 e finitura Scotch Brite con sistema di giunzione interno.
- Cruscotto e fianchi in acciaio inox AISI 304.

TECNOINOX Srl si riserva il diritto di apportare, in qualsiasi momento, variazioni anche senza preavviso.

DATI TECNICI

POTENZA TOTALE	16 kW	POTENZA A GAS	16 kW
CONSUMO DI GAS NATURALE	1,69 m³/h	CONSUMO GPL	1.26 kg/h
SUPERFICIE DI COTTURA	72x45 cm	TIPO DI GRIGLIA	Ghisa
NUMERO DEL CERTIFICATO GAS CE	CE-0085BO0098	DIAMETRO DELL'ALLACCIAMENTO GAS	1/2"G EN10226-1
QUOTA DELL'ALLACCIAMENTO GAS (H)	0 mm	QUOTA DELL'ALLACCIAMENTO GAS (X)	777 mm
QUOTA DELL'ALLACCIAMENTO GAS (Y)	-472 mm	ALTEZZA DEL PIEDINO	155 mm
REGOLAZIONE DEL PIEDINO	155/250 mm	LARGHEZZA	80 cm
PROFONDITÀ	70 cm	ALTEZZA	90 cm
LARGHEZZA DELL'IMBALLO	85,0 cm	PROFONDITÀ DELL'IMBALLO	82,0 cm
ALTEZZA DELL'IMBALLO	114,0 cm	PESO NETTO	91,5000 kg
PESO LORDO	108 kg	VOLUME	0,7900 m³
NOMENCLATURA COMBINATA	84198180	EMISSIONE CALORE LATENTE	3200.0 W
EMISSIONE CALORE SENSIBILE	11520.0 W	EMISSIONE DI UMIDITÀ	4704.0 g/h

ACCESSORI

719005 TAMPONAMENTO POSTERIORE TECNO74 PER ELEMENTI FREESTANDING L=80CM
799503 TAMPONAMENTO LATERALE PER MODULO FREESTANDING
799506 COPPIA ELEMENTI DI CHIUSURA L=70CM

TECNOINOX Srl si riserva il diritto di apportare, in qualsiasi momento, variazioni anche senza preavviso.
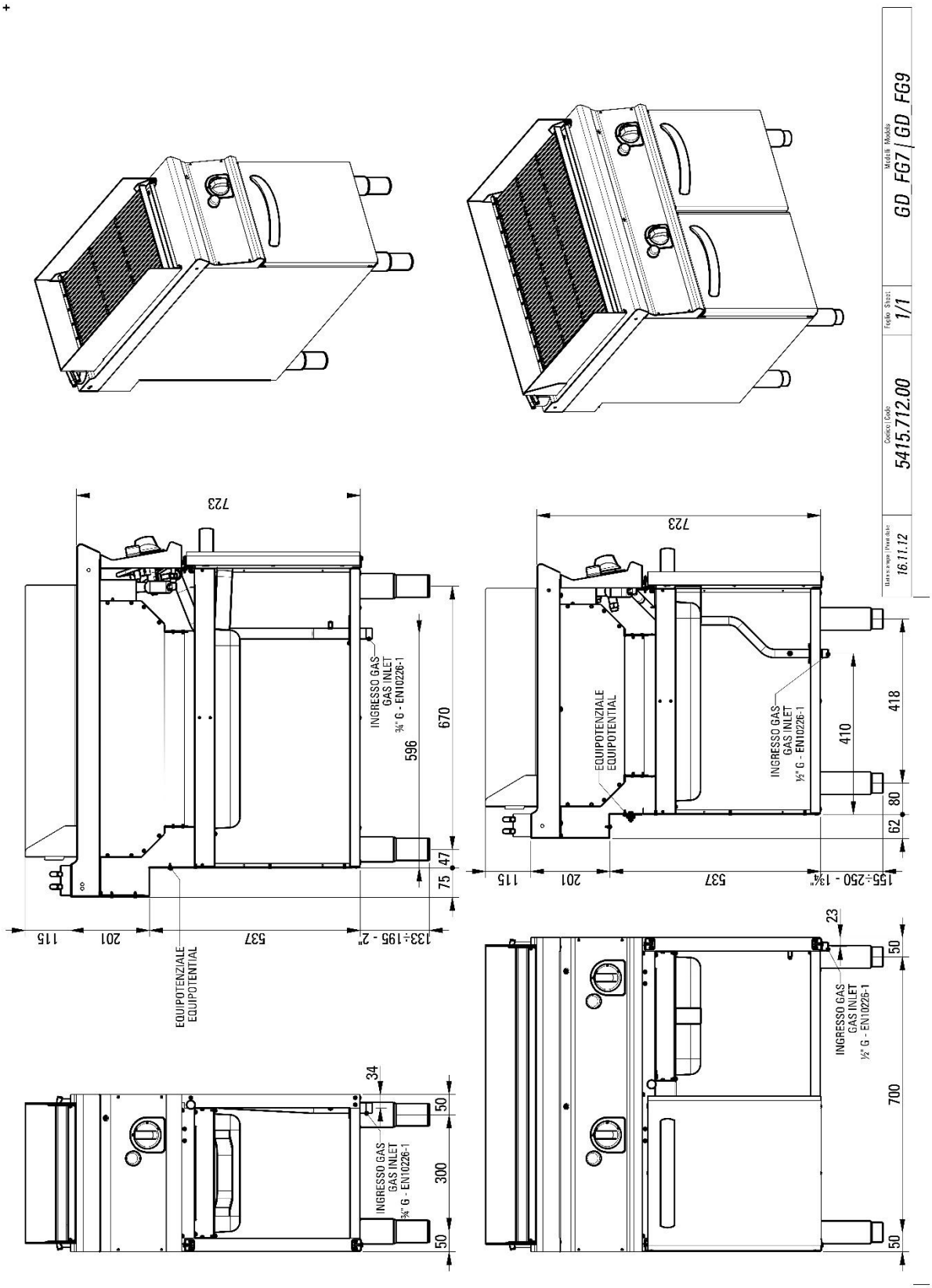
SCHEMI DI INSTALLAZIONE