713086

BS8IG7

BRASIERA 50LT GAS BASCULANTE CON VASCA IN ACCIAIO INOX AISI 304 FREESTANDING SU VANO CHIUSO

- Brasiera basculante a gas 50 L freestanding su vano chiuso da 80 cm. Sollevamento vasca manuale.
- Piano di lavoro in acciaio inox AISI 304 e finitura Scotch Brite con sistema di giunzione interno.
- Cruscotto e fianchi in acciaio inox AISI 304.
- La destinazione d'uso della brasiere non è soltanto brasare, ma anche per preparare carni in umido, sughi, risotti, verdure al tegame e cotture in poco liquido. Non è consentito l'uso come friggitrice.
- Vasca basculante in AISI 304 con fondo da 12 mm e pareti da 2 mm.
- Riscaldamento tramite bruciatore tubolare multiramo in acciaio inox da 12 kW.
- Valvola termostatica con posizioni 0-1-2-3-4-5-6-7.
- Regolazione 0-300 °C.
- Accensione piezoelettrica.
- Fiamma pilota e termocoppia di sicurezza.
- Micro di sicurezza sul meccanismo di sollevamento, alzando la vasca spegne il bruciatore e lascia attiva la fiamma pilota.
- Coperchio con maniglia integrata e cerniera tutto in acciaio inossidabile AISI304.
- Comando carico acqua su pannello frontale.
- Erogatore dell'acqua fissato sulla parte posteriore del piano di lavoro, esterno alla vasca.
- Piedini in AISI 304 regolabili in altezza 133/195 mm.
- Le apparecchiature a gas sono certificate CE dall'Ente tedesco DVGW e hanno superato i più severi test di sicurezza.
- La fornitura dell'apparecchiatura segue i desideri del cliente in termini di ugelli installati, anche in fase di collaudo. La configurazione standard è gas naturale G20. In aggiunta viene fornita una dotazione di ugelli fosse necessaria la conversione in loco.

TECNOINOX Srl si riserva il diritto di apportare, in qualsiasi momento, variazioni anche senza preavviso.

DATI TECNICI

POTENZA TOTALE	12 kW	POTENZA A GAS	12 kW
RANGE DI TEMPERATURA	100÷340 °C	CAPACITÀ DELLA VASCA	50 lt
CONSUMO DI GAS NATURALE	1,27 m³/h	CONSUMO GPL	0.95 kg/h
DIMENSIONI DELLA VASCA	70x46,5x20 cm	SPESSORE DEL FONDO DELLA VASCA	10 mm
SVUOTAMENTO DELLA VASCA	Ribaltamento manuale	TIPO DI VASCA	AISI 304
NUMERO DEL CERTIFICATO GAS CE	CE-0085AU0441	POSIZIONE DELL'ALLACCIAMENTO IDRICO	Fondo
DIAMETRO DELL'ALLACCIAMENTO GAS	1/2"G EN10226-1	DIAMETRO DELL'ALLACCIAMENTO IDRICO	0,472441"
GRADO IPX	4	LARGHEZZA	80 cm
PROFONDITÀ	70 cm	ALTEZZA	90 cm
LARGHEZZA DELL'IMBALLO	92 cm	PROFONDITÀ DELL'IMBALLO	85 cm
ALTEZZA DELL'IMBALLO	116 cm	PESO NETTO	113,0000 kg
PESO LORDO	131 kg	VOLUME	0,9600 m³
NOMENCLATURA COMBINATA	84198180		

ACCESSORI

799506 COPPIA ELEMENTI DI CHIUSURA L=70CM

TECNOINOX Srl si riserva il diritto di apportare, in qualsiasi momento, variazioni anche senza preavviso.

SCHEMI DI INSTALLAZIONE

(IN)
Collegamento acqua
Water connection
Wasseranschluss
Connexion eau
Conexión agua

(H)
Collegamento gas
Gas connection
Gasanschluss
Connexion gaz
Conexión gas

(⚡)
Collegamento elettrico
Electric connection
Elektrische Verbindung
Connexion électrique
Conexión eléctrica

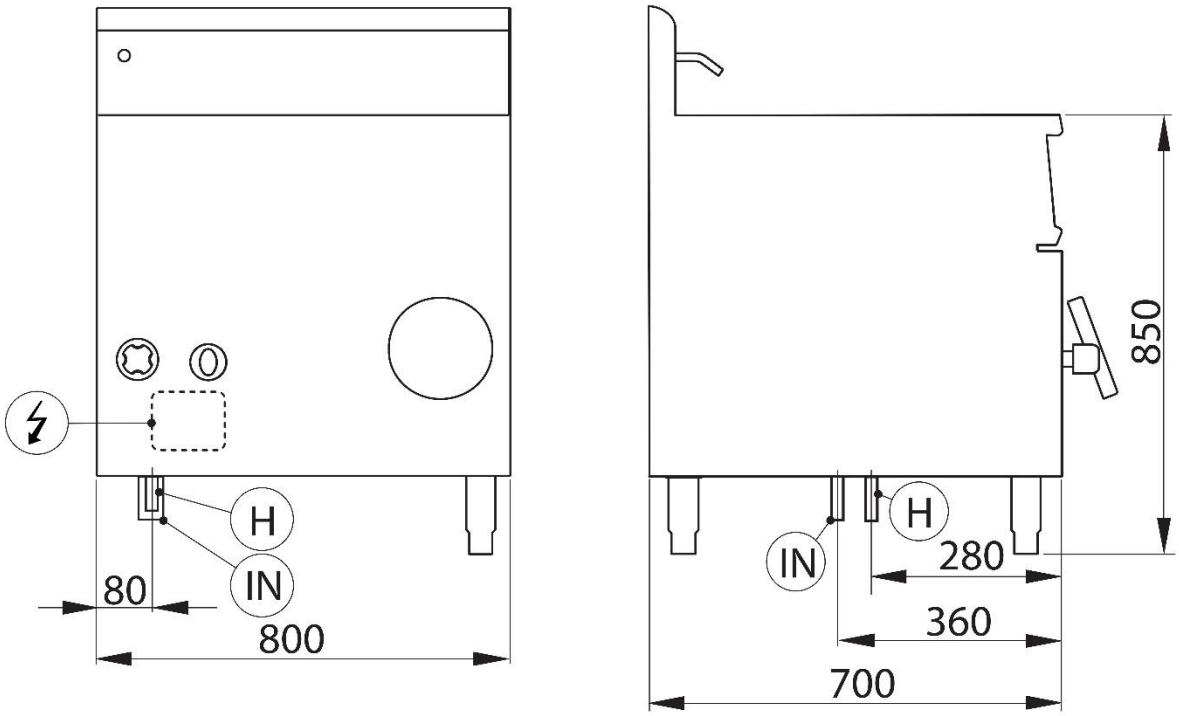

Fig.1 | Abb.1 | рис.1 - 5415.669.00

TECNOINOX Srl si riserva il diritto di apportare, in qualsiasi momento, variazioni anche senza preavviso.