716075 P8IE7

PENTOLA ELETTRICA INDIRETTA 50LT VASCA IN ACCIAIO INOX AISI 316 FREESTANDING

- Pentola elettrica riscaldamento indiretto con capacità vasca 50 L.
- Piano di lavoro in acciaio inox AISI 304 e finitura Scotch Brite con sistema di giunzione interno.
- Cruscotto e fianchi in acciaio inox AISI 304.
- Le pentole a riscaldamento indiretto sono indicate sia per la cottura di alimenti densi o gelatinosi, che per le cotture ad immersione.
- Pareti della vasca in acciaio inossidabile AISI 304 e fondo in AISI 316 dello spessore di 2 mm.
- Piano di lavoro con invaso e scarico per la raccolta dei liquidi.
- Riscaldamento tramite resistenze elettriche corazzate in lega Incoloy situate all'interno dell'intercapedine.
- Intercapedine dotata di manometro pressione, valvola di sicurezza 0,5 bar e tappo per il carico dell'acqua distillata.
- L'apparecchiatura è dotata di un selettore a tre posizioni: posizione "0" Spento, posizione "1" Potenza ridotta del 50%, posizione "2" Potenza al 100%.
- Termostato di lavoro che permette di regolare la temperatura all'interno della vasca di cottura 0-40-60-80-100°C.
- Lampada verde che indica la presenza di tensione.
- Lampada arancione che indica che le resistenze sono in riscaldamento.
- Termostato di sicurezza che interrompe automaticamente il funzionamento in caso di guasto.
- Coperchio in acciaio inossidabile con impugnatura atermica.
- Rubinetto miscelatore per carico acqua calda/fredda fissato sulla parte posteriore del piano di lavoro.
- Rubinetto di scarico vasca in ottone cromato con impugnatura atermica su panello frontale.
- Piedini in AISI 304 regolabili in altezza 133/195 mm.

TECNOINOX Srl si riserva il diritto di apportare, in qualsiasi momento, variazioni anche senza preavviso.

DATI TECNICI

POTENZA TOTALE	9 kW	POTENZA ELETTRICA	9 kW
FREQUENZA	50/60 Hz	TENSIONE	400 3N ~ V
CAPACITÀ DELLA VASCA	50lt	DIMENSIONI DELLA VASCA	Ø40xh45 cm
CAMPO_0025	Indiretto	SEZIONE MINIMA DEL CAVO DI ALIMENTAZIONE	5 x 2,5 n° - mm²
TIPO DI CAVO ELETTRICO	H07 RN-F	POSIZIONE DELL'ALLACCIAMENTO IDRICO	Fondo
DIAMETRO DELL'ALLACCIAMENTO IDRICO	0,393701"	GRADO IPX	3
LARGHEZZA	80 cm	PROFONDITÀ	70 cm
ALTEZZA	90 cm	LARGHEZZA DELL'IMBALLO	97,0 cm
PROFONDITÀ DELL'IMBALLO	87,0 cm	ALTEZZA DELL'IMBALLO	115,0 cm
PESO NETTO	95,0000 kg	PESO LORDO	115,0000 kg
VOLUME	0,9600 m³	NOMENCLATURA COMBINATA	84198180

ACCESSORI

619007 CESTO PASTA PER PENTOLA 50LT - DIAMETRO FORI 3MM - 0.12 IN
619008 CESTO VERDURE PER PENTOLA 50LT - DIAMETRO FORI 5MM - 0.20 INCH
799506 COPPIA ELEMENTI DI CHIUSURA L=70CM

TECNOINOX Srl si riserva il diritto di apportare, in qualsiasi momento, variazioni anche senza preavviso.

SCHEMI DI INSTALLAZIONE

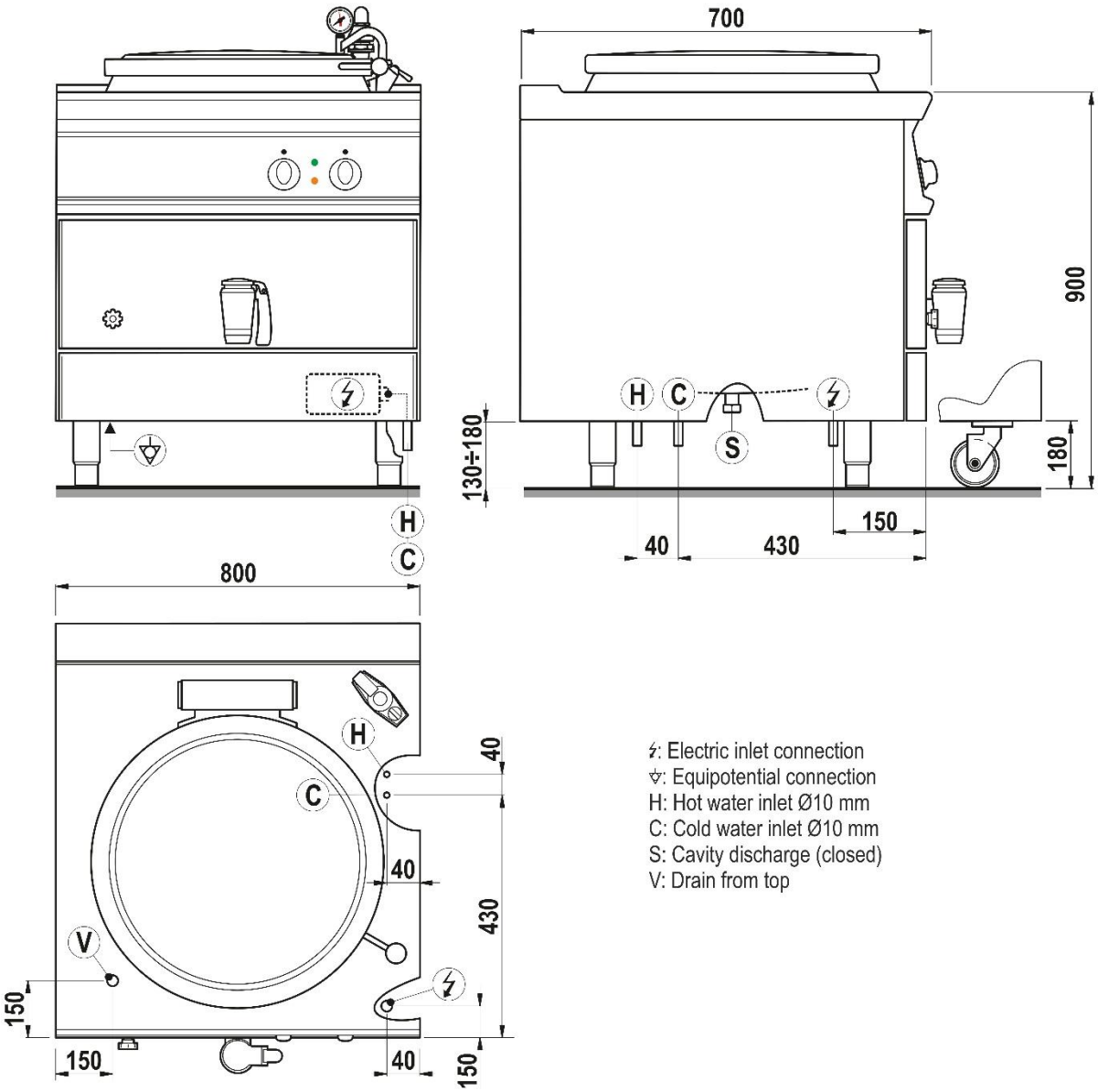

Fig.1 | Abb.1 | рис.1 - 09.04.2021 - 5416.388.00