BASI REFRIGERATE

716179 BP120N

BASE REFRIGERATA GN1/1 - 2 PORTE CON GAS R290 TECNO74 DIM. CM 120X65X62H

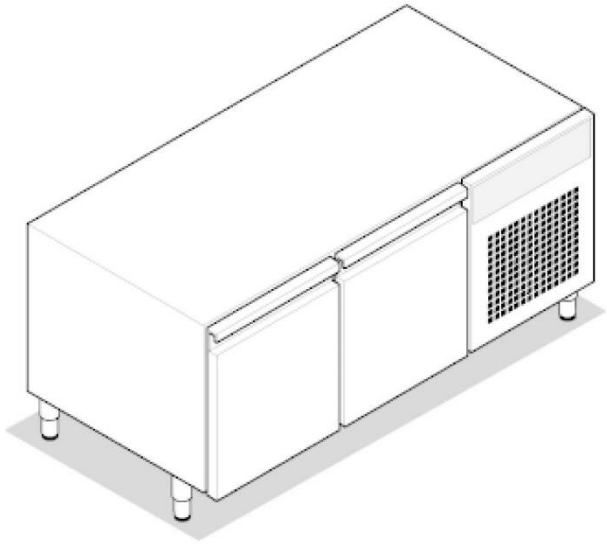

- Base refrigerata GN1/1, range di temperatura -2/+8°C, con 2 porte e motore integrato a destra, dimensioni esterne 120 x 65 x 62H cm.
- In dotazione 1 griglia GN 1/1 per ciascuna porta.
- Costruzione interna interamente in acciaio inossidabile AISI 304.
- Costruzione esterna: porte, cassetti, fianchi, piano in AISI 304. Schiena in acciao inossidabile AISI 430.
- Gas refrigerante R290 con livello basso di GWP (Global Warming Potential) che rende le apparecchiature eco friedly.
- Refrigerazione ventilata per una temperatura uniforme all'interno della base.
- Pannello di controllo digitale.
- Isolamento dello spessore di 50 mm costituito da resine poliuretaniche esenti HCFC.
- Sbrinamento automatico tramite resistenze elettriche.
- Dispositivo automatico per lo smaltimento dell'acqua di condensa.
- Guarnizioni magnetiche per un'ottima tenuta, facilmente sostituibili.
- Piedini in acciaio inossidabile AISI 304 regolabili in altezza.

TECNOINOX Srl si riserva il diritto di apportare, in qualsiasi momento, variazioni anche senza preavviso.

DATI TECNICI

POTENZA TOTALE	0,265 kW	POTENZA ELETTRICA	0,265 kW
FREQUENZA	50 Hz	TENSIONE	230 ~ V
RANGE DI TEMPERATURA	-2÷8 °C	POTENZA FRIGORIFERO	189 kCal/h
CAPACITÀ LORDA DELLA CELLA	130 lt	CARICA GAS	0,175 kg
CASSETTI	n° 0	PORTE	n° 2
PORTE / CASSETTI	n° 2 / 0	SEZIONE MINIMA DEL CAVO DI ALIMENTAZIONE	3 x 1,5 n° - mm²
TIPO DI CAVO ELETTRICO	H07 RN-F	QUOTA DELL'ALLACCIAMENTO ELETTRICO (H)	0 mm
QUOTA DELL'ALLACCIAMENTO ELETTRICO (X)	1170 mm	QUOTA DELL'ALLACCIAMENTO ELETTRICO (Y)	-180 mm
ALTEZZA DEL PIEDINO	155 mm	REGOLAZIONE DEL PIEDINO	155/250 mm
GRADO IPX	3	LARGHEZZA	120 cm
PROFONDITÀ	65 cm	ALTEZZA	62 cm
LARGHEZZA DELL'IMBALLO	127,0 cm	PROFONDITÀ DELL'IMBALLO	73,0 cm
ALTEZZA DELL'IMBALLO	80,0 cm	PESO NETTO	68 kg
PESO LORDO	83 kg	VOLUME	0,7400 m³
NOMENCLATURA COMBINATA	84185090		

ACCESSORI

TECNOINOX Srl si riserva il diritto di apportare, in qualsiasi momento, variazioni anche senza preavviso.

SCHEMI DI INSTALLAZIONE

BC/BP/BPC120(140)

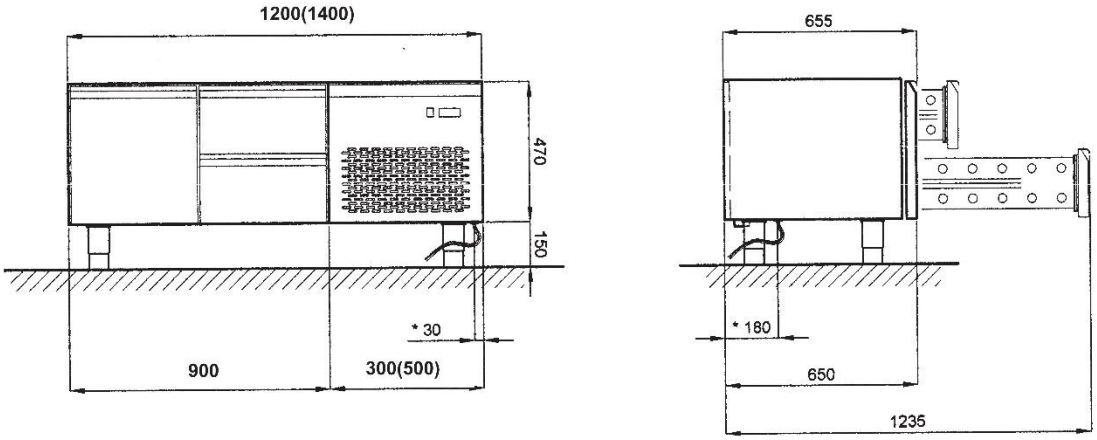

ALIMENTAZIONE : 230 V ~ 1 - 50Hz (* spina SHUKO) - Lunghezza cavo 1.5 mt
POTENZA MAX ASSORBITA : 350 W

GAS : R 134 a

BC/BP/BPC160(175)

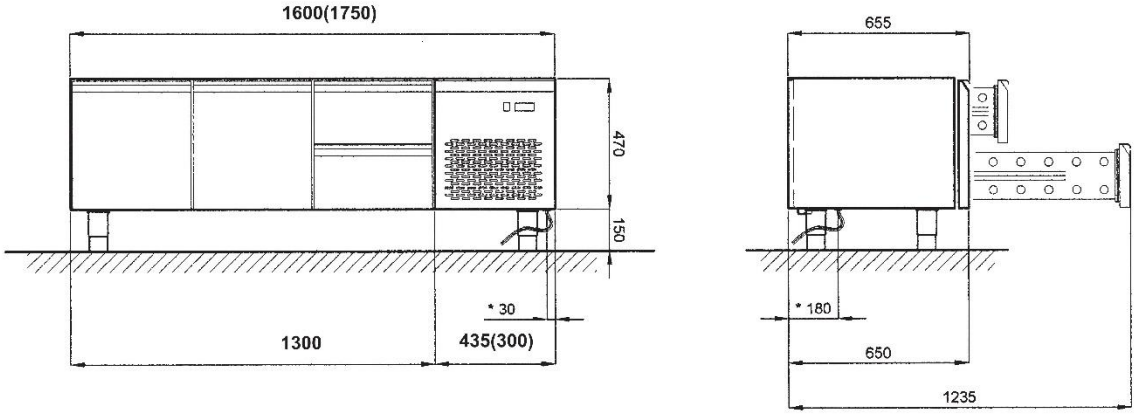

ALIMENTAZIONE : 230 V ~ 1 - 50Hz (* spina SHUKO) - Lunghezza cavo 1.5 mt
POTENZA MAX ASSORBITA : 385 W

GAS : R 134 a

Fig.1 | Abb.1 | рис.1 - 5415.692.00

TECNOINOX Srl si riserva il diritto di apportare, in qualsiasi momento, variazioni anche senza preavviso.