BASI REFRIGERATE

716182 BC160N

BASE REFRIGERATA GN1/1 - 1 PORTA - 4 CASSETTI CON GAS R290 TECNO74 DIM. CM 160X65X62H

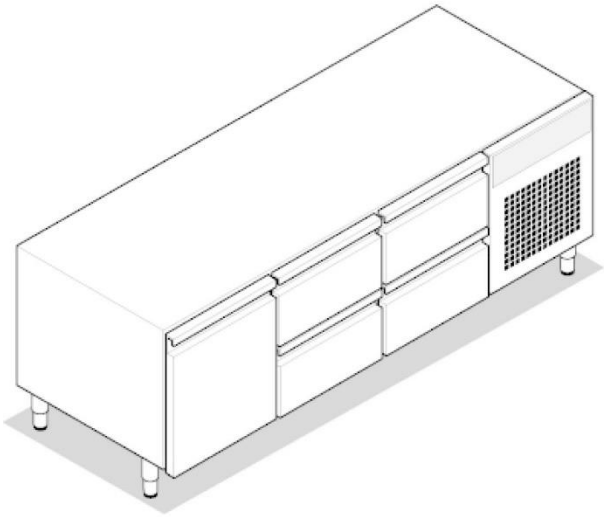

- Base refrigerata GN1/1, range di temperatura -2/+8°C, con 1 porta e 4 cassetti, motore integrato a destra, dimensioni esterne 160 x 65 x 62H cm.
- Costruzione interna interamente in acciaio inossidabile AISI 304.
- Costruzione esterna: porte, cassetti, fianchi, piano in AISI 304. Schiena in acciao inossidabile AISI 430.
- Gas refrigerante R290 con livello basso di GWP (Global Warming Potential) che rende le apparecchiature eco friedly.
- Refrigerazione ventilata per una temperatura uniforme all'interno della base.
- Pannello di controllo digitale.
- Isolamento dello spessore di 50 mm costituito da resine poliuretaniche esenti HCFC.
- Sbrinamento automatico tramite resistenze elettriche.
- Dispositivo automatico per lo smaltimento dell'acqua di condensa.
- Guarnizioni magnetiche per un'ottima tenuta, facilmente sostituibili.
- Piedini in acciaio inossidabile AISI 304 regolabili in altezza.

TECNOINOX Srl si riserva il diritto di apportare, in qualsiasi momento, variazioni anche senza preavviso.

DATI TECNICI

POTENZA TOTALE	0,318 kW	POTENZA ELETTRICA	0,318 kW
FREQUENZA	50 Hz	TENSIONE	230 ~ V
RANGE DI TEMPERATURA	-2÷8 °C	POTENZA FRIGORIFERO	378 kCal/h
CAPACITÀ LORDA DELLA CELLA	195 lt	CARICA GAS	0,2 kg
CASSETTI	n° 4	PORTE	n° 1
PORTE / CASSETTI	n° 1 / 4	SEZIONE MINIMA DEL CAVO DI ALIMENTAZIONE	3 x 1,5 n° - mm^2
TIPO DI CAVO ELETTRICO	H07 RN-F	QUOTA DELL'ALLACCIAMENTO ELETTRICO (H)	0 mm
QUOTA DELL'ALLACCIAMENTO ELETTRICO (X)	1570 mm	QUOTA DELL'ALLACCIAMENTO ELETTRICO (Y)	-180 mm
ALTEZZA DEL PIEDINO	155 mm	REGOLAZIONE DEL PIEDINO	155/250 mm
GRADO IPX	3	LARGHEZZA	160 cm
PROFONDITÀ	65 cm	ALTEZZA	62 cm
LARGHEZZA DELL'IMBALLO	168 cm	PROFONDITÀ DELL'IMBALLO	73,0 cm
ALTEZZA DELL'IMBALLO	82 cm	PESO NETTO	107 kg
PESO LORDO	124 kg	VOLUME	1 m^3
NOMENCLATURA COMBINATA	84185090		

ACCESSORI

TECNOINOX Srl si riserva il diritto di apportare, in qualsiasi momento, variazioni anche senza preavviso.

SCHEMI DI INSTALLAZIONE

BC/BP/BPC120(140)

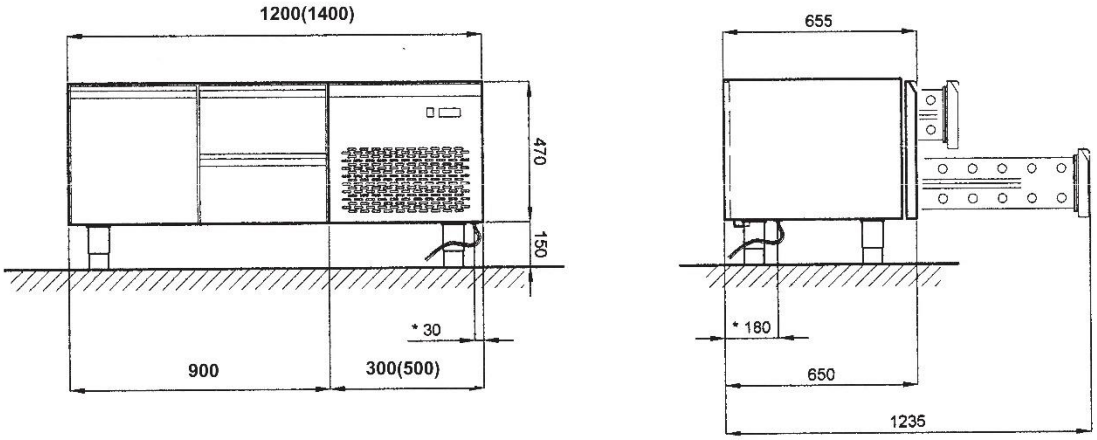

ALIMENTAZIONE : 230 V ~ 1 - 50Hz (* spina SHUKO) - Lunghezza cavo 1.5 mt
POTENZA MAX ASSORBITA : 350 W

GAS : R 134 a

BC/BP/BPC160(175)

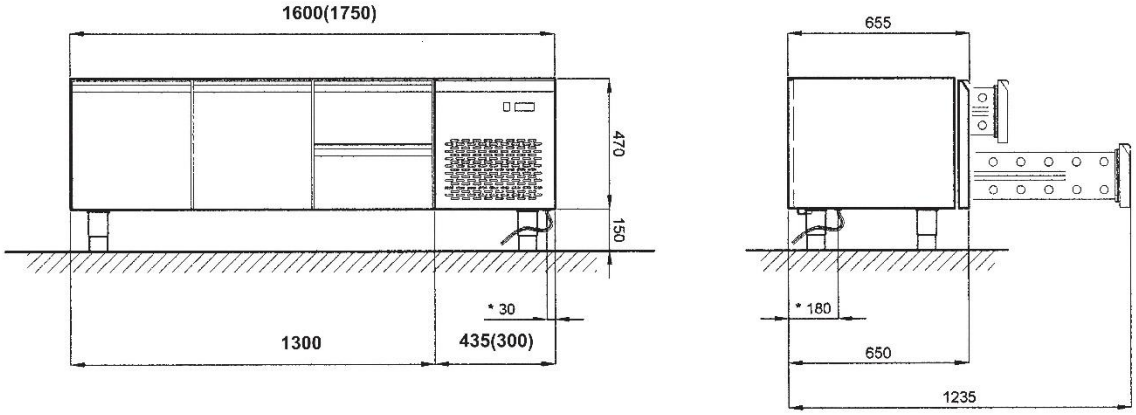

ALIMENTAZIONE : 230 V ~ 1 - 50Hz (* spina SHUKO) - Lunghezza cavo 1.5 mt
POTENZA MAX ASSORBITA : 385 W

GAS : R 134 a

Fig.1 | Abb.1 | рис.1 - 5415.692.00

TECNOINOX Srl si riserva il diritto di apportare, in qualsiasi momento, variazioni anche senza preavviso.